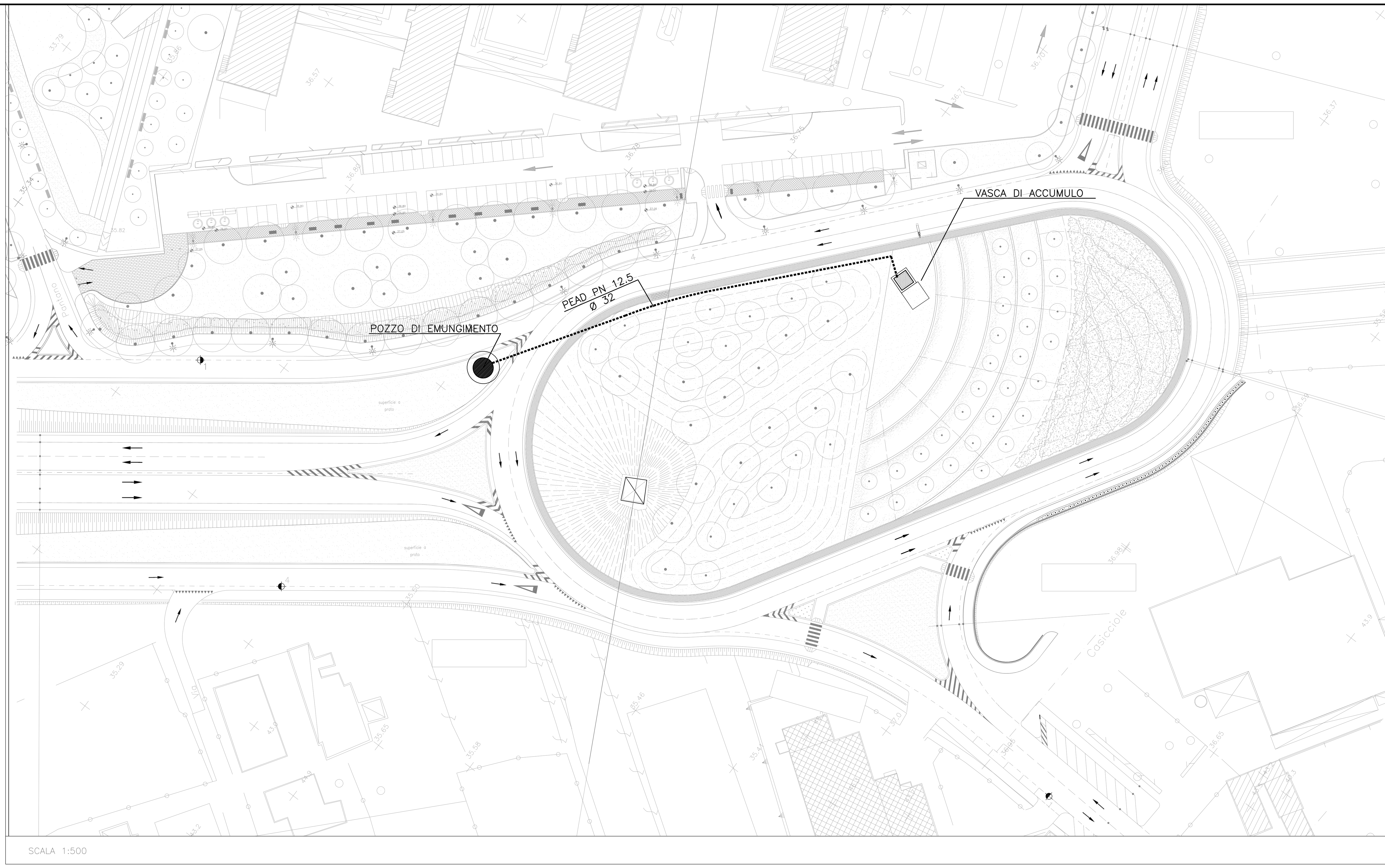

SEZIONE A-A'

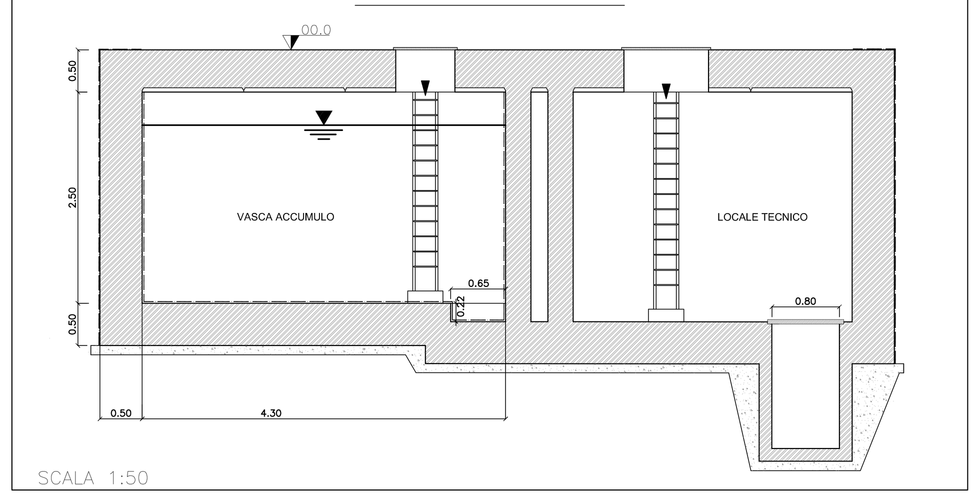

VASCA DI ACCUMULO

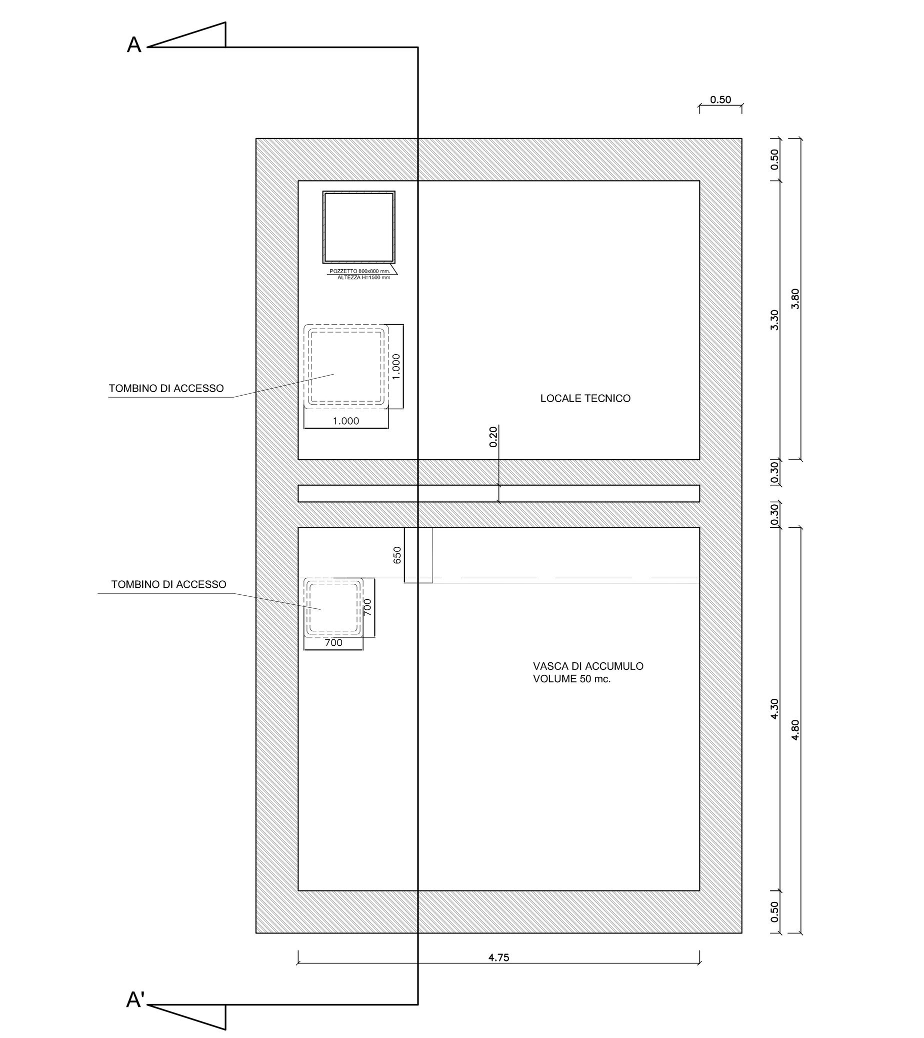

Legenda

- LOCALE TECNICO VASCA DI ACCUMULO
- POZZO CON POMPA SOMMERSA 4"
- TUBAZIONE IN PEAD
- R - RIDUTTORE DI PRESSIONE
- P - SENSORE PIOGGIA

(EP1) - ELETTROPOMPA SOMMERSA TRIFASE - 3 x 380-415V

PRESTAZIONI: Q [mc/h] = 1.8 ÷ 5.4 ; H [m.c.a] = 84 ÷ 30
POTENZA : P[kW] = 1.1
VERSIONE TRIFASE, MOTOERE IN BAGNO DI LIQUIDO REFRIGERANTE MOD. 4OS, GIRANTE FLOTTANTE IN POLICARBONATO, CORPO POMPA IN ACCIAIO AISI 304
TIPO LOWARA SERIE 4GS11T, SIMILARE O EQUIVALENTE

(EP2) - ELETTROPOMPA SOMMERGIBILE MONOFASE - 1 x 220-240V

PRESTAZIONI: Q [mc/h] = 9 - 36 ; H [m.c.a] = 10.2 - 3.6
POTENZA : P[kW] = 1.1
DN MANDATA = 2"
VERSIONE MONOFASE DI SERIE CON GALLEGGIANTE A CONTROLLO VERTICALE FISSO, CORPO POMPA IN ACCIAIO AISI304 FORNITA CON 10 METRI DI CAVO H07RN-F.
TIPO LOWARA SERIE DOMO 15, SIMILARE O EQUIVALENTE

(G1) - GRUPPO DI PRESSURIZZAZIONE TRIFASE - 380-415V

PRESTAZIONI: Q [mc/h] = 12-28 ; H [m.c.a] = 99-53 POTENZA : P[KW] = 2 x 4.00
COMPRENDENTE 2 ELETTROPOMPE, QUADRO ELETTRICO CON CASSA IN METALLO, BASAMENTO, STAFFA PORTAQUADRO, COLLETTORI DI ASPIRAZIONE E MANDATA, VALVOLE RITEGNO IN MANDATA, PRESSOSTATI, MANOMETRO.
TIPO LOWARA SERIE GMD20/SV808F40T SIMILARE O EQUIVALENTE

IMPIANTO ELETTROPOMPA SOMMERSA

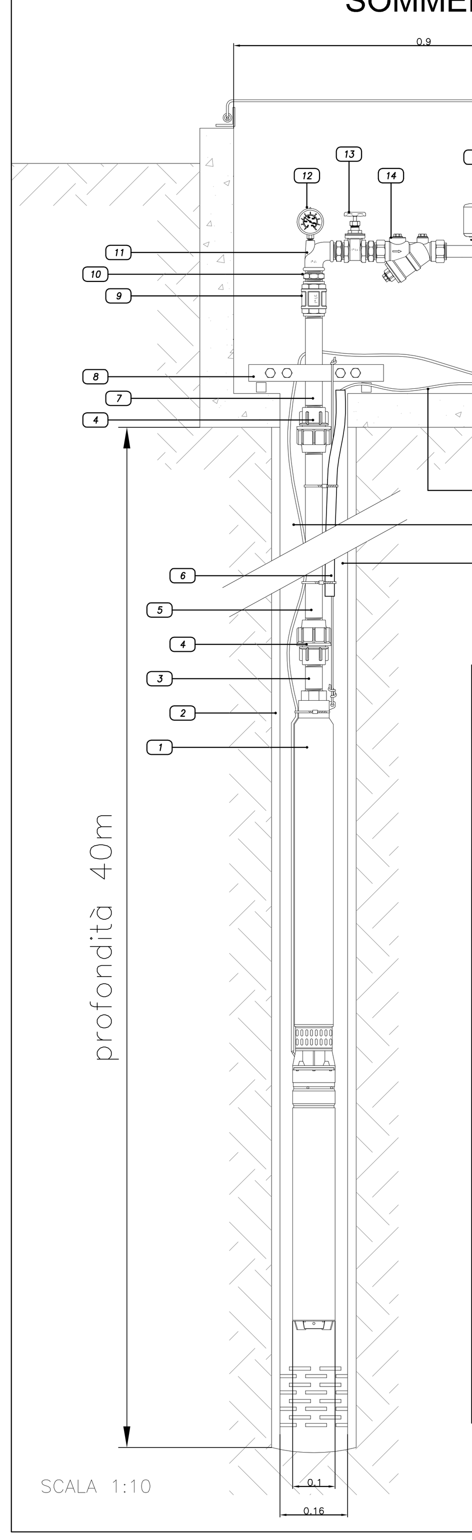

LEGENDA

1. Elettropompa sommersa (EP1)
2. Incamiciatura del pozzo
3. Tronchetto sacrificale
4. Raccordo in Ghisa Zincato
5. Tubo Polietilene
6. Cavo di sospensione in Polipropilene
7. Tubo zincato
8. Staffa di sostegno zincata
9. Valvola di ritegno
10. Nipplo zincato
11. Gomito Zincato
12. Manometro
13. Valvola parzializzatrice di portata con dispositivo anti "chiusura totale"
14. Limitatore di portata
15. Saracinesca
16. Manicotto zincato
17. Vaso a membrana
18. Sportello in Acciaio zincato
19. Pozzetto in cls
20. Cavo sonde di livello
21. Cavo elettrico di alimentazione
22. Guaina per varo sonde
23. Tubazione in PEAD ø32

SCHEMA FUNZIONALE IDRICO VASCA DI ACCUMULO

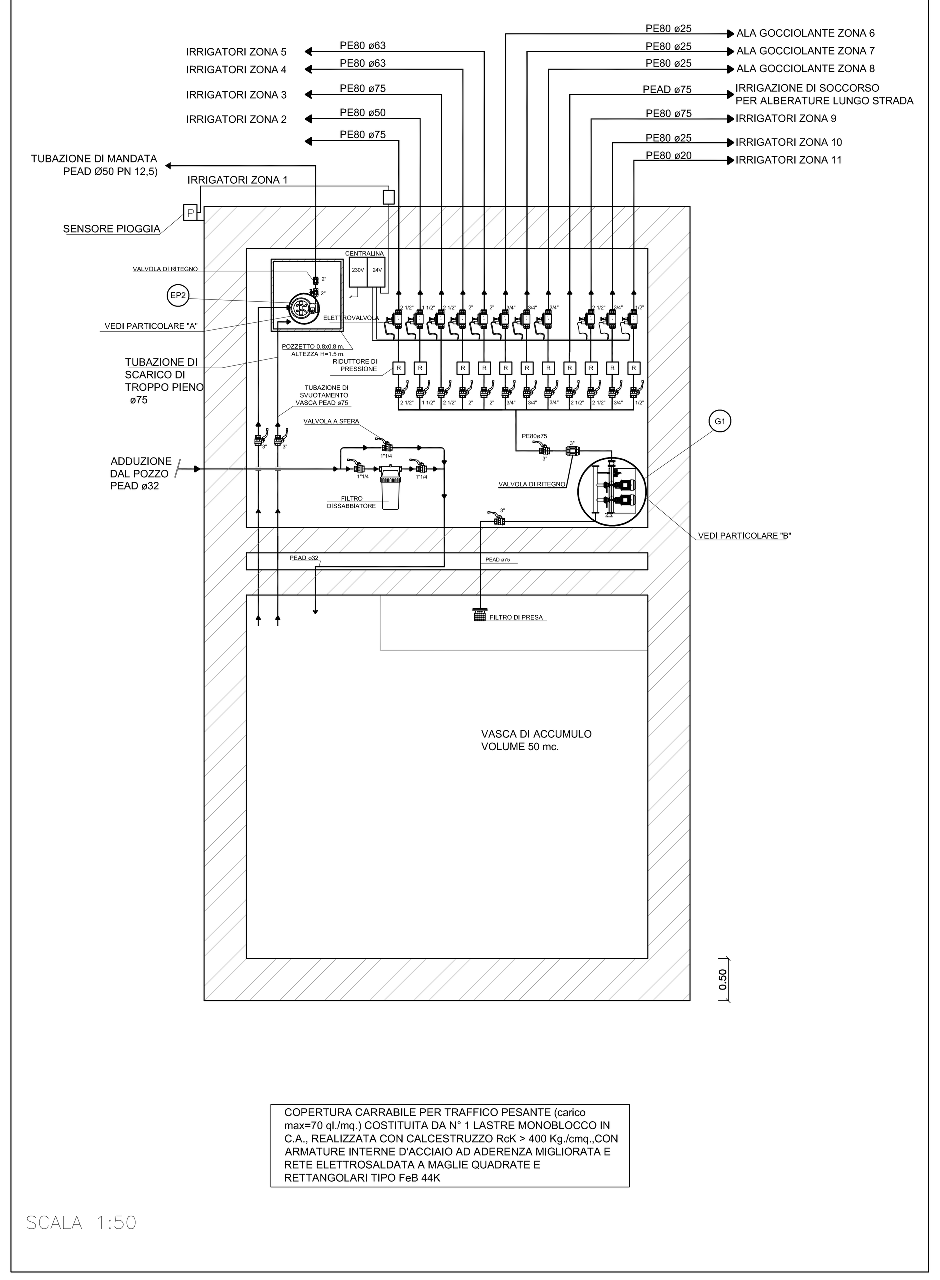

COPERTURA CARRABILE PER TRAFFICO PESANTE (carico max=70 ql./mq.) COSTITUITA DA N° 1 LASTRE MONOBLOCCO IN C.A., REALIZZATA CON CALCESTRUZZO Rck > 400 Kg./cmq.,CON ARMATURE INTERNE D'ACCIAIO AD ADERENZA MIGLIORATA E RETE ELETTROSALDATA A MAGLIE QUADRATE E RETTANGOLARI TIPO FeB 44K

PARTICOLARE "B"

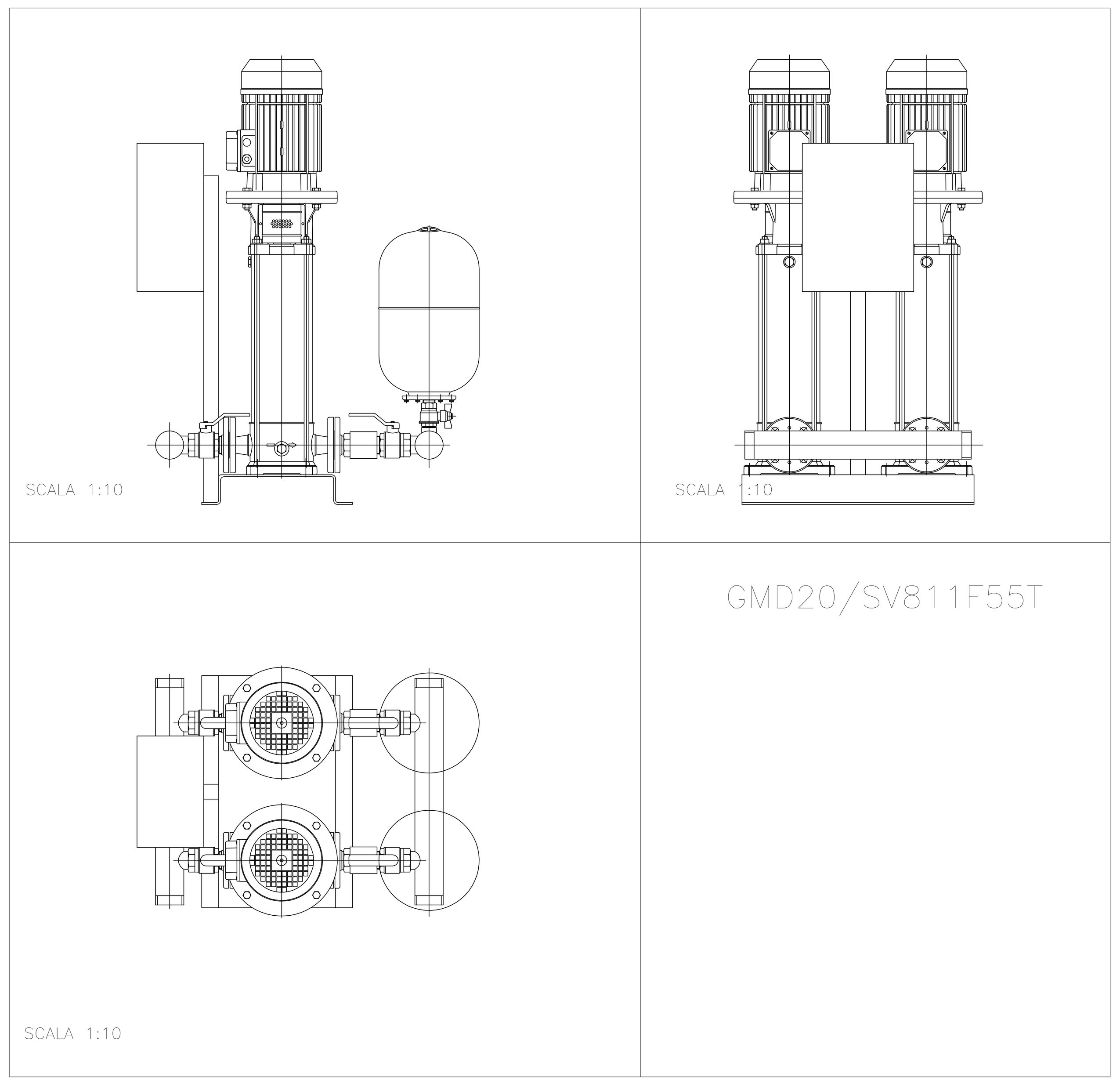

PARTICOLARE "A"

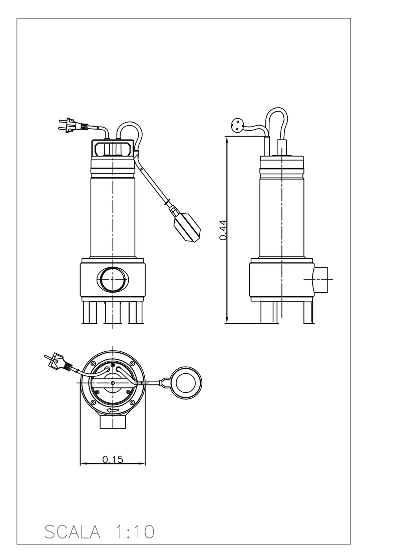

COMUNE DI SCANDICCI
Provincia di Firenze

Settore Verde, Parchi e Qualità della Vita Urbana

PROGETTO ESECUTIVO
SISTEMAZIONE ROTATORIA CDR

OPERE A VERDE

IL RESPONSABILE DEL PROCEDIMENTO: Arch. Andrea Martellacci

PLANIMETRIA IMPIANTO IRRIGAZIONE
E SCHEMA FUNZIONALE DELL'IMPIANTO

IMPIANTO DI IRRIGAZIONE

spea autostrade — ingegneria europea

IL PROJECT ENGINEER : Ing. Andrea TANZI, Ord. Ing. PARMA N. 1154 — RESPONSABILE INTEGRAZIONE PRESTAZIONI SPECIALISTICHE

IL DIRETTORE TECNICO : Ing. Maurizio TORRESI, Ord. Ing. MILANO N. 16492 — RESPONSABILE FUNZIONE "STUDI E PROGETTI"

RIFERIMENTO ELABORATO	DIRETTORIO codice commessa	unita'	FILE n. progressivo	DATA:	REVISIONE n.	data
II				GENNAIO 2008	1	MAGGIO 2008
02	110110CD	IMP	102--	SCALA: VARIE		

ELABORAZIONE GRAFICA A CURA DI:	arch. Ilaria Spinicchia – Firenze	CONSULENZA:	
ELABORAZIONE PROGETTUALE A CURA DI:	prof. arch. Lorenzo Vallerini, Ordine Architetti Firenze n° 1400	RESPONSABILE PROGETTAZIONE SPECIALISTICA:	Ing. Maurizio TORRESI, Ord. Ing. MILANO N. 16492

VISTO DELLA COMMITTENTE

autostrade // per l'italia
Società per azioni

IL PRESENTE DOCUMENTO NON POTRA' ESSERE COPIATO, RIPRODOTTO O ALTRIMENTI PUBBLICATO, IN TUTTO O IN PARTE, SENZA IL CONSENSO SCRITTO DELLA SOC. AUTOSTRADE // PER L'ITALIA S.P.A. OGNI UTILIZZO NON AUTORIZZATO SARA' PERSEGUITO A NORMA DI LEGGE.
THIS DOCUMENT MAY NOT BE COPIED, REPRODUCED OR PUBLISHED, EITHER IN PART OR IN ITS ENTIRETY, WITHOUT THE WRITTEN PERMISSION OF SOC. AUTOSTRADE // PER L'ITALIA S.P.A. UNAUTHORIZED USE WILL BE PROSECUTED BY LAW.