PREDISPOSIZIONE IMPIANTO TRASMISSIONE DATI E TELEFONIA

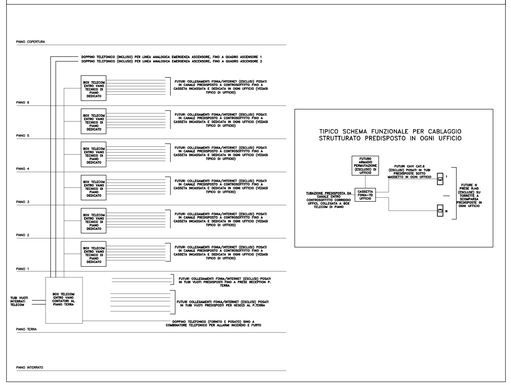

IMPIANTO VIDEOCITOFONICO

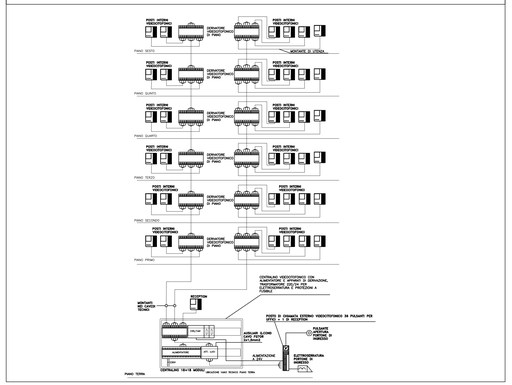

IMPIANTO TV -SAT

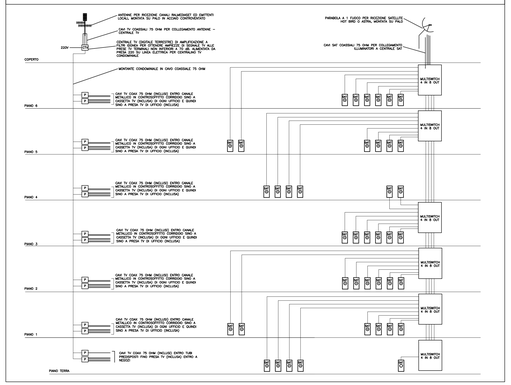

IMPIANTO DI TERRA

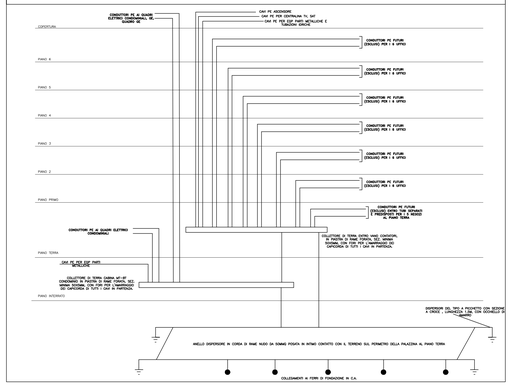

IMPIANTO RIVELAZIONE FUMI

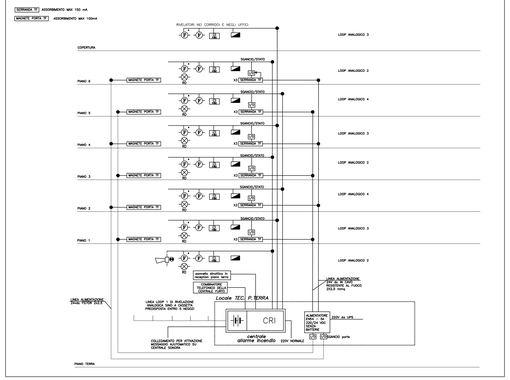

IMPIANTO DIFFUSIONE SONORA PER EVACUAZIONE

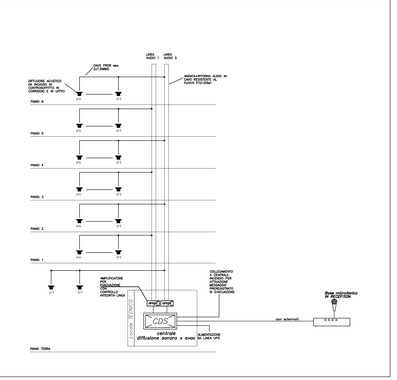

IMPIANTO ANTINTRUSIONE

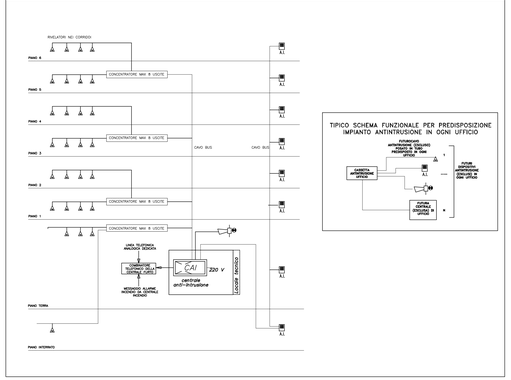

Data	Revisione	Descrizione
22.09.2009	-	Progetto Esecutivo

Non scalare direttamente dal disegno. L'autore di questa rappresentazione non si assume alcuna responsabilità per ogni dimensione ottenuta direttamente dal disegno. Se non viene data la misura, s' compito del ricevente di accertarsi dall'autore o direttamente in cantiere. Tutte le misure e posizioni degli elementi strutturali e degli impianti devono essere verificati sui disegni specifici.

Il Copyright di questo disegno appartiene a Politecnica - Ingegneria e Architettura. Il materiale di questo disegno non puo' essere riprodotto per sviluppare il progetto o per la realizzazione della opera, a meno che Politecnica - Ingegneria e Architettura lo conceda con autorizzazione scritta.

COMUNE DI SCANDICCI

SCANDICCI CENTRO Srl

Scandicci Centro

Project Financing "Nuovo Centro Civico e Stazione Tramvia Veloce Firenze S.M.N.- Scandicci

PROGETTO ESECUTIVO

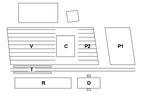

© copyright Politecnica - Ingegneria e Architettura, tutti i diritti riservati 2008

IMPIANTI ELETTRICI E SPECIALI

Contatto

POLITECNICA
INGEGNERIA E ARCHITETTURA
FIRENZE
Viale Amendola, 6 Int.3 - 50121 Firenze
Tel. 055 2001616 - Fax. 055 2344806
polit@politecnica.it
www.politecnica.it

Titolo: Edificio Direzionale
Schema a blocchi impianti speciali

Scala @ A1	Numero disegno	
non in scala	ESE-IME-D-DE-2-REV-0	
Data	Data Revisione	Revisione
22.09.2009		0