PROTEZIONE TUBO GAS IN CANALETTA DI ALLOGGIAMENTO - Scala 1:10

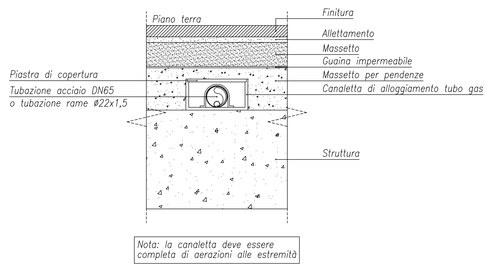

TIPICO AERAZIONE CANALETTA DI ALLOGGIAMENTO TUBO GAS METANO - Scala 1:10

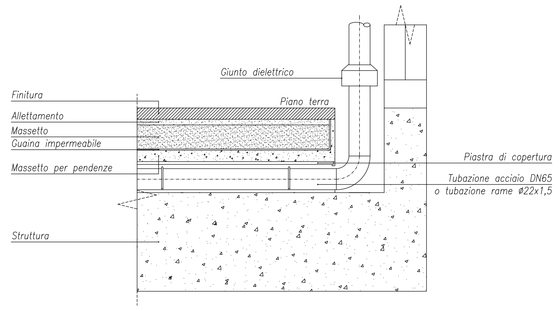

TIPICO SMALTIMENTO CONDENSE FANCOILS CON SIFONE A SECCO

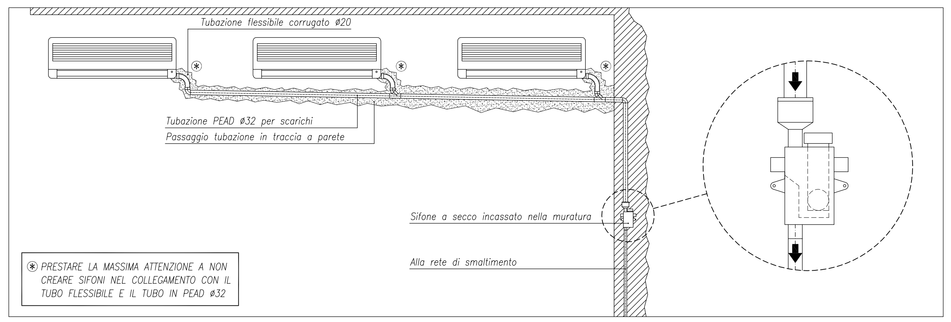

TIPICO INGOMBRO CONTATORE GAS METANO - Scala 1:5

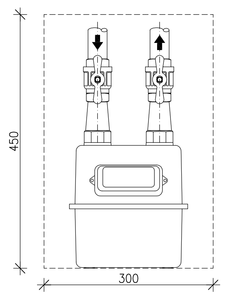

TIPICO MONTAGGIO PRESA D'ARIA SILENTE

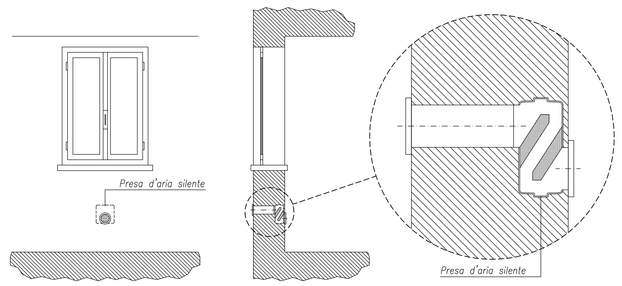

TIPICO SMALTIMENTO CONDENSE FANCOILS CON SIFONE A SECCO

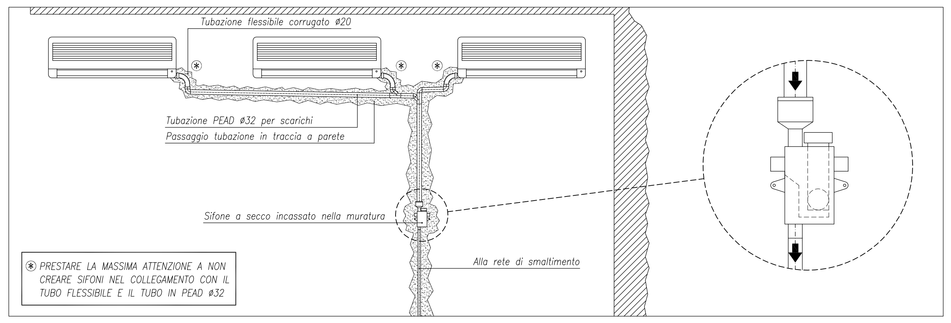

ZONE DA UTILIZZARE PER LA POSA SOTTOTRACCIA DELLE TUBAZIONI GAS

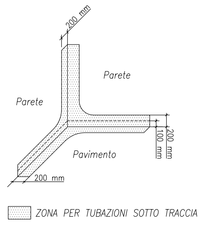

DETTAGLIO TIPICO ATTRAVERSAMENTO SOLAIO

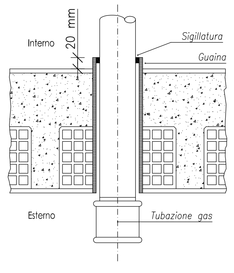

DETTAGLIO TIPICO ATTRAVERSAMENTO PARETE

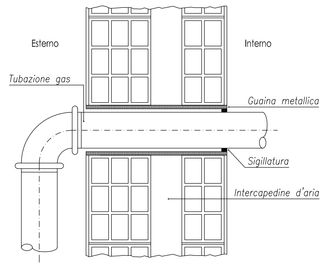

TUBAZIONE GAS INSERITA IN GUAINA

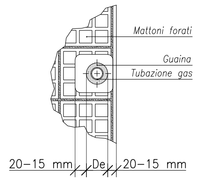

TIPICO INSTALLAZIONE RADIATORE

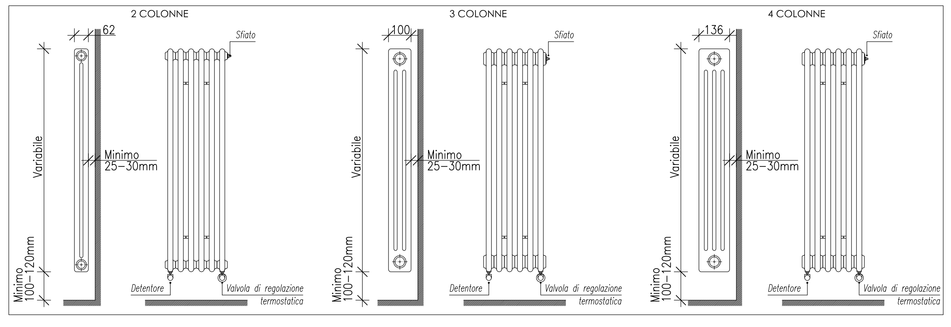

Data	Revisione	Descrizione
22.09.09	-	Progetto Esecutivo

Non scalare direttamente dal disegno. L'autore di questa rappresentazione non si assume alcuna responsabilita' per ogni dimensione ottenuta direttamente dal disegno. Se non viene data la misura, e' compito del ricevente di accertarsi dall'autore o direttamente in cantiere.

Il Copyright di questo disegno appartiene a Politecnica - Ingegneria e Architettura. Il materiale di questo disegno non puo' essere riprodotto per sviluppare il progetto o per la realizzazione delle opere, a meno che Politecnica - Ingegneria e Architettura lo conceda con autorizzazione scritta.

COMUNE DI SCANDICCI

SCANDICCI CENTRO Srl

Scandicci Centro

Project Financing "Nuovo Centro Civico e Stazione Tramvia Veloce Firenze S.M.N.- Scandicci

PROGETTO ESECUTIVO

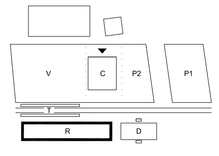

© copyright Politecnica - Ingegneria e Architettura, tutti i diritti riservati 2008

IMPIANTI MECCANICI

Progettista

POLITECNICA
INGEGNERIA E ARCHITETTURA
FIRENZE
Viale Amendola, 6 int.3 - 50121 Firenze
Tel. 055 2001616 - Fax. 055 2344856
polifi@politecnica.it
www.politecnica.it

Titolo: Edificio Residenziale Particolari

Scala @ A1+	Numero disegno	
1:10 - 1:5 Scale	3485-ESE-IMM-R-PA-04	
Data	Data Revisione	Revisione
22.09.2009	-	-